第43回長野県松本テニス大会
男子 （14） グレードC

①1	安田智昭	（長野市:TEAM　m＆m）
	三宅直樹	（松本:甘党）
2	Bye	
3	中垣内伸一	（松本:県陵T部OB会）
	川嶋孝祐	（松本:SPAC）
4	花岡　和輝	（飯田:アドベンチャーTC）
	河手 歩夢	（飯田:アドベンチャーTC）
④5	二木雅敏	（長野市:西和田TC）
	酒井信勝	（長野市:西和田TC）
6	丸山　潤志	（安曇野:Poco　teni　！！！）
	唐沢祐輝	（松本:甘党）
7	大久保直弥	（松本:すがの台TC）
	金児直哉	（長野市:team　HERO）
8	池野 大樹	（飯田:アドベンチャーTC）
	長沼 秀樹	（飯田:アドベンチャーTC）

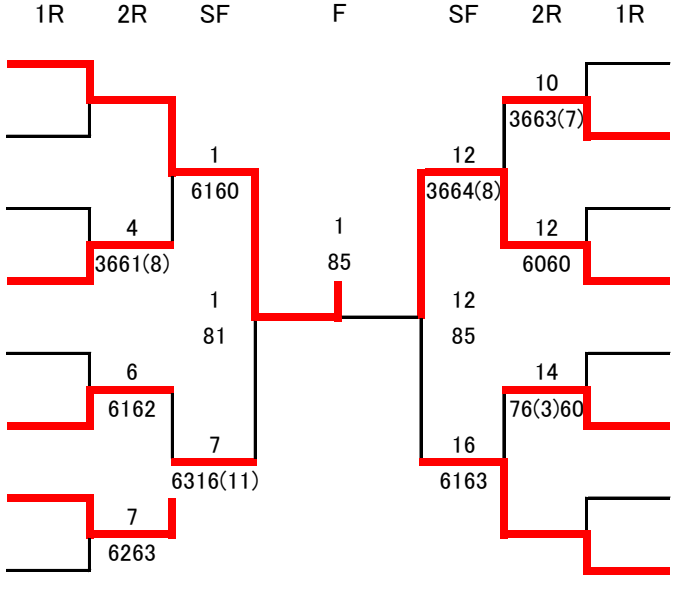

冨田幸伸	（佐久:池の前TC）	9
高橋　翔	（軽井沢:池の前TC）	
小坂俊輔	（松本:松本市役所LTC）	10
小松優介	（松本:エムスタイル）	
原　衡和	（松本:WellTC）	11
後藤一男	（松本:TEAM　MTO）	
仙道直樹	（長野市:team　HERO）	12③
土屋俊介	（大学：信州）	
高橋智史	（松本:アドバンテージTC）	13
村上正樹	（松本:TEAM　MTO）	
米澤隆雄	（松本:すがの台TC）	14
永松昌一	（塩尻:セイコーエプソン）	
Bye		15
小澤智章	（松本:すがの台TC）	16②
市川真吾	（長野市:県庁高嶺C）	

（ 2016年4月18日発表のランキングにより作成 ）